ZONE	TCH	REV	CHG	Revision history	Date	Name	Check	St. CHK
A5		01		6x material Stol 76 removed 6x Material Stol 76 entfaellt	15JA98	Pak.	Red.	R.Wis.
		02		drawing with UG new draw up Zeichnung auf UG neu erstellt	23AU99	U/Gat.	Red.	R.Wis.
A5		02		material was CuSnCrNiTi (K62) Material war CuSnCrNiTi (K62)	04JL00	R/Bue	Red.	R.Wis.
B5		03		text changed Text geändert	04JL00	R/Bue	Red.	R.Wis.

Scale/Massstab
1:1

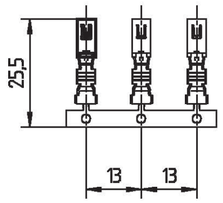

C–C

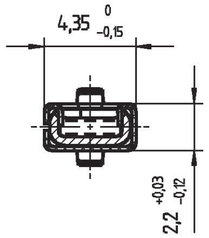

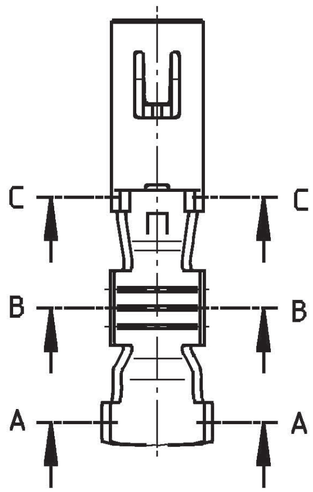

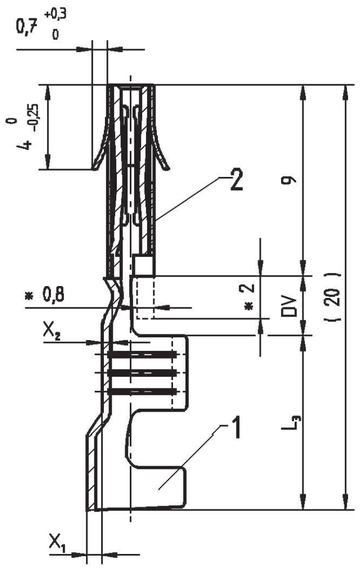

For unsealed type coining added
Bei ungedichteter Variante Praegung hinzu

A–A

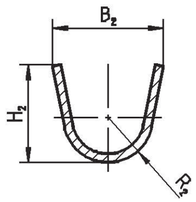

A–A

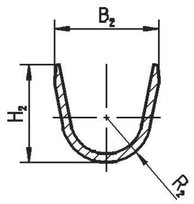

B–B

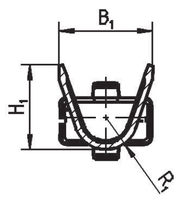

Remarks:
Bemerkungen:

- engage force: ..... checked with gauge No. .....
  Steckkraft: ..... gemessen mit Lehre Nr. .....
- permissible disassembling tool Part-No.: ....
  zulaessiges Entriegelungswerkzeug Part-No.: ....
- * max. dimension for secondary lock
  * maximaler Freiraum fuer Zweitverriegelung
- crimp manufacturing parameters and tooling according to Delphi specifications
- (4) Crimp Verarbeitungs- und Werkzeugparameter nach Delphi Spezifikation

(1) (3)

DV ±0,2	L_3	X_2	X_1	R_2 ±0,1	R_1 ±0,1	H_2 ±0,2	H_1 ±0,2	B_2 ±0,2	B_1 ±0,2	Material Dicke Thickness	Oberfläche Surface	Werkstoff Material	Ltg.-Typ Cable-Type	Querschn. Cross-section	Normkammer Cavity	Ausführung Version	Pos.	Zusammenbau/ Assembly ID-Nr./Part-No.
.	.	.	.	.	.	.	.	.	.	0,20±0,015	.	1.4310	.	.	.	.	2	.
2,80	8,20	0,50	0,70	2,10	1,50	4,60	4,00	5,20	4,40	0,38±0,015	f.Sn 3	CuNiSi (Stol76)	FLRY-B	1,5-2,5	.	sealed	1	402 624/1218 5008
2,40	8,60	0,15	1,20	2,10	1,00	4,60	2,80	5,20	3,00	0,38±0,015	f.Sn 3	CuNiSi (Stol76)	FLRY-B	0,5-1,0	.	sealed	1	402 535/1215 8098
4,20	6,80	0,50	0,30	1,80	1,50	4,50	4,00	4,60	3,40	0,38±0,015	gal.Ag	CuNiSi (Stol76)	FLRY-B	1,5-2,5	.	unsealed	1	401 475/1072 4400
4,20	6,80	0,50	0,30	1,80	1,50	4,50	4,00	4,60	3,40	0,38±0,015	f.Sn 3	CuNiSi (Stol76)	FLRY-B	1,5-2,5	.	unsealed	1	400 907/1072 4383
3,40	7,60	0,15	0,30	1,50	1,00	3,30	2,80	3,60	3,00	0,38±0,015	gal.Ag	CuNiSi (Stol76)	FLRY-B	0,5-1,0	.	unsealed	1	403 006/1072 4443
3,40	7,60	0,15	0,30	1,50	1,00	3,30	2,80	3,60	3,00	0,38±0,015	f.Sn 3	CuNiSi (Stol76)	FLRY-B	0,5-1,0	.	unsealed	1	402 974/1072 4441

Scale/Massstab
1:1

Scale/Massstab
5:1

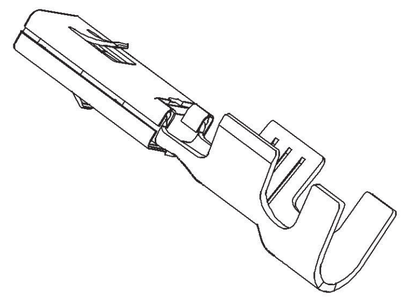

Copying of this document, and giving it to others and the use or communication of the contents thereof, are forbidden without express authority. Offenders are liable to the payment of damages. All rights are reserved in the event of the grant of a patent or the registration of a utility model or design. Weitergabe sowie Vervielfältigung dieser Unterlage, Verwertung und Mitteilung ihres Inhaltes ist nicht gestattet, soweit nicht ausdrücklich zugestanden. Zuwiderhandlungen verpflichten zu Schadenersatz. Alle Rechte für den Fall der Patenterteilung oder Gebrauchsmuster-Eintragung vorbehalten.

CAD UG UNIGRAPHICS

DELPHI Automotive Systems
D – 42367 Wuppertal

	Date/Datum	Name
Drawn by Bearbeitet	23AU99	U/Gat.
Checked by Geprueft	17SE99	Red.
Standard chk. Norm gepr.	01DE99	R.Wis.

Plating / Oberflaeche: . .

Material Werkstoff: see chart / siehe Tabelle

Unfoleranced dim
Freimasse
<1 mm = ±0,08
1–12 mm = ±0,15
>12 mm = ±0,25
Angle/Winkel ±4°

Title/Benennung
Receptacle Ducon 2,8 x 0,8
Flachsteckhuelse Ducon 2,8 x 0,8

Projection/Projektion

Drawing No.:	Page - from	Status	Scale/Massstab
1534 5092	01 – 01	KZus	5:1 1:1;5:1

Replacement for:/Ersatz fuer: 6810.068/K mit Index 15 vom 21.01.1993

Drawing-/Ref. No.: ; Zeichnungs-/Teil Nr.: 6810.068/000 KZus/ID see chart/siehe Tabelle

Format: A2

Archives : 26JL00

DELPHI Automotive Systems

ONLY INFORMATION PURPOSE IF NOT STAMPED RED

User: czilk2 Date: 30-Jan-12 Time: 11:17
Part: 15345092-CUS01-S01
Passwort: