由 Autodesk 教育版产品制作

标记 REV. LTR.	日期 DATE	版别 REV.	变更内容 REVISION NOTES	签名 SIGN

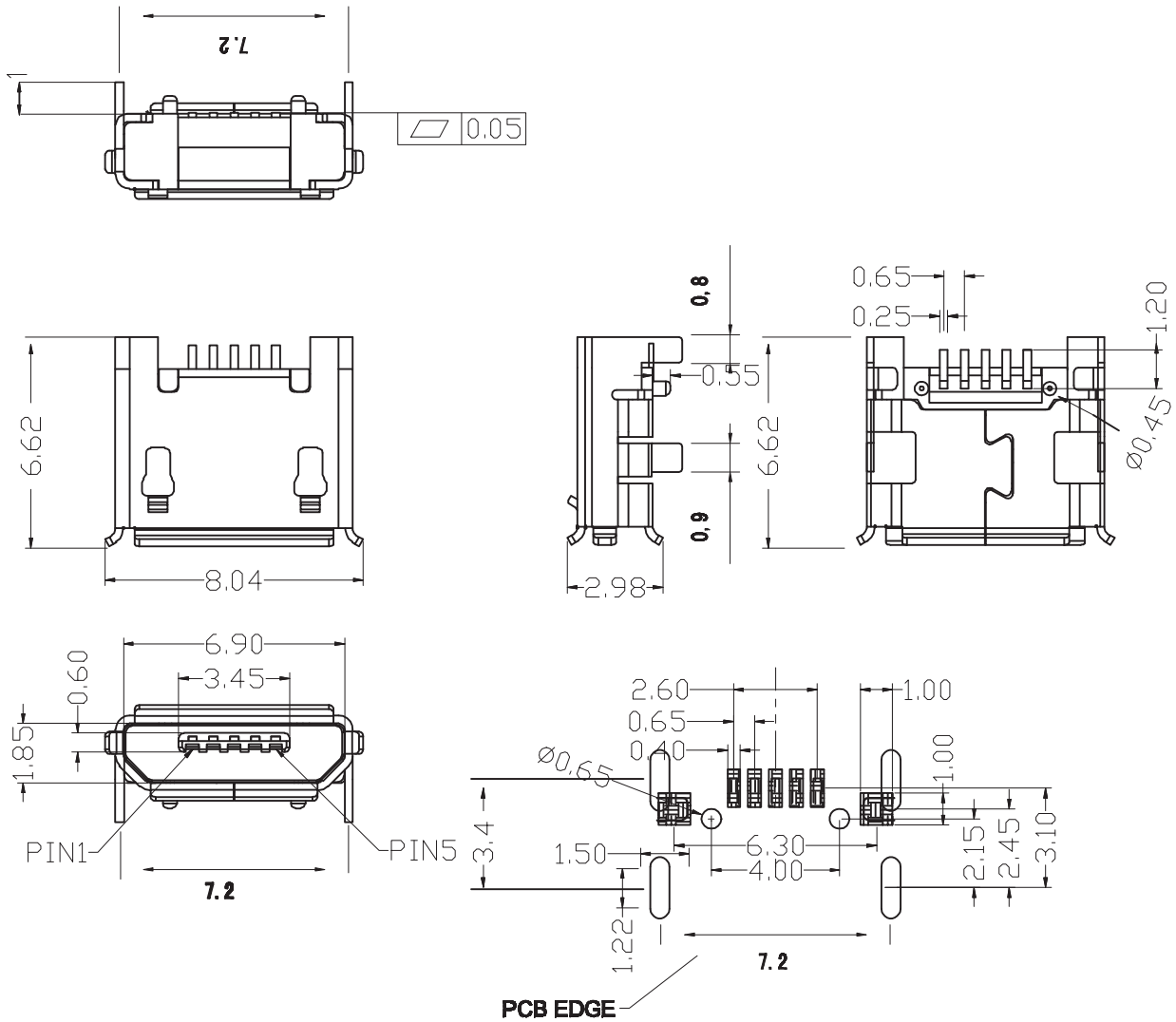

RECOMMENDED PCB LAYOUT
TOLERANCE:±0.05

规格说明:Specifications:

电气特性:Electrical:

1. 额定电流：Current Rating
   1.0A/contact terminal
2. 额定电压：Voltage Rating
   30V DC
3. 接触阻抗:Contact Resistance
   50 milliohms MAX
4. 耐电压:Dielectnic Withstanding Voitage:
   300 V AC AT Sea Levol
5. 绝缘阻抗:Lnsulation Resistance:
   100MEGA ohms MIN

物理性能:Mechanical:

1. 插拔力：Cnnector Mate and Unmate Force
   Mate force:3.0kgf(MAX)
   Unmate force:0.7kgf(MIN)
2. 端子保持力：Terminal Retenion
   0.5kgf(MIN)

原材料:Matorial:

1. 塑胶:Housing:
   Hing Temperature Tnermaplastics,
   UI 94V-0 LCP Black
2. 端子:Contact:Copper Alloy C2680
3. 外壳:Shell: H 65

电镀:Finish:

1. 端子:Contact: Piated Gold in Mating Area;
   Tin On Solder Talls
2. 外壳:Shell:
   Nickel Plating (能过炉自动上锡)

GENERAL TOLERANCES			
CALSS	I	II	III
X.XXX	±0.01	±0.02	±0.03
X.XX	±0.03	±0.05	±0.08
X.X	±0.05	±0.10	±0.12
X.	±0.10	±0.15	±0.20
ALGLE	±0.5°	±1.0°	±2.0°

品名 TITLE	MIRCO USB 5S B TYPE 四脚全插卷边(四脚型)	德艺隆电子有限公司	
料号 PRO. NO.	XXXXXXXX	绘图 DRAWING	
图号 DWG. NO.	USB-MR-D-046	审核 CHECKED	
图名 DWG. NAME		核准 APPROVED	
表面处理 PLATED			
料厚 THICKNESS			
材料 MATERIAL			
版次 REV.	A/0		
比例 SCALE	1:1	单位 UNIT	MM
A4	页次 SHEET 1/1	路径 FILE ROUTE	

由 Autodesk 教育版产品制作