编号	修改原因	制图	审核	核准

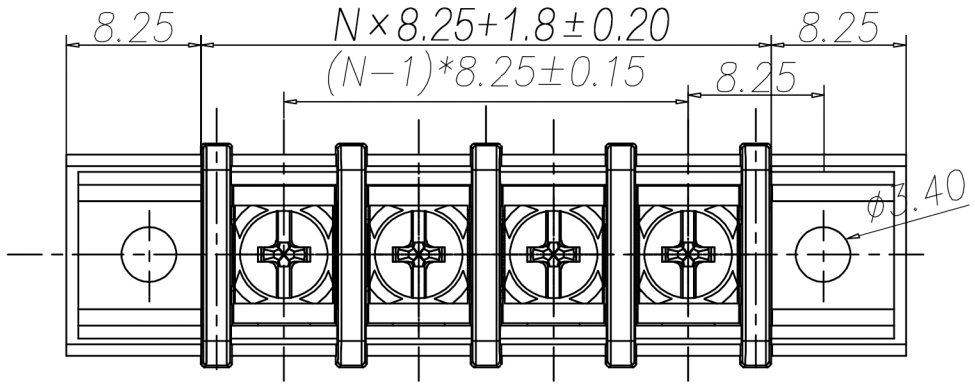

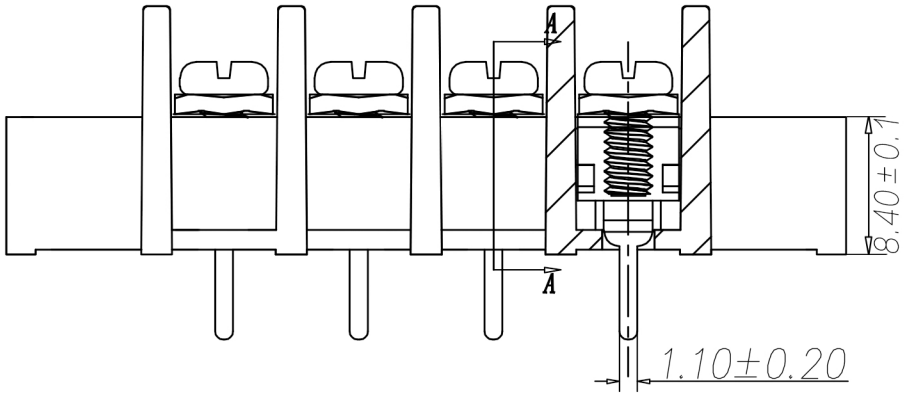

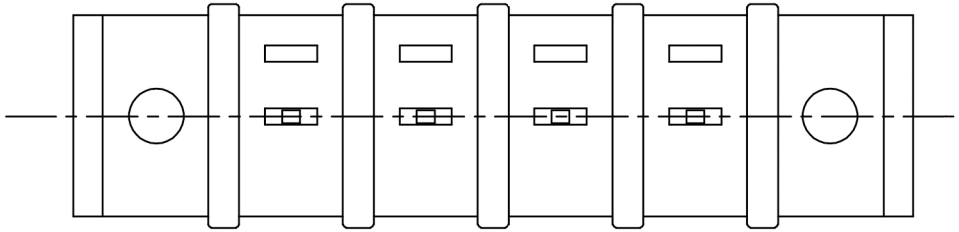

•材质&电镀
螺丝：M3.0，钢，镀镍
焊脚：黄铜，镀锡
塑件：PA66，UL94V-0
•电气性能

参考标准	UL	IEC
额定电压:	300V	250V
额定电流:	15A	24A
使用线径:	22-14AWG	2.5mm²

接触电阻: 20MΩ
绝缘电阻: 500MΩ/DC500V
耐电压: AC2000V/1min
•机械性能
温度范围:-40℃~+105℃
扭矩:5.10kgf-cm/0.5Nm/4.43Lbin
编码原则:

WJ35C-A-8.25— □ □ P — □ □ — X X X

Customer Request 客户需求

No. of Pole 极数

1	Single pitch 单倍间距
2	Double pitch 双倍间距

Color 颜色

1	Grey	灰色
2	Blue	蓝色
3	Black	黑色
4	Green	绿色
5	Orange	橙色
6	Red	红色
7	Trans-parent	透明
8	Yellow	黄色
9	White	白色

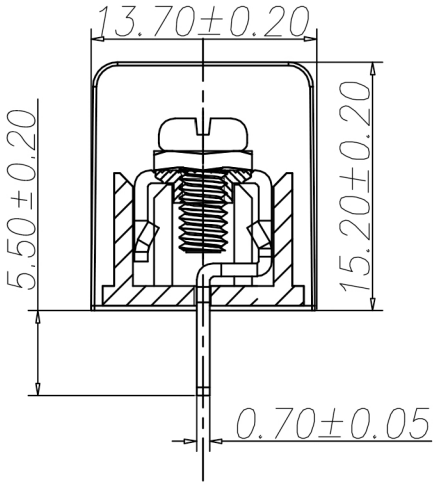

尺寸公差:		角度公差:	
.X	±0.1	X.	±2°
.XX	±0.05	.X	±1.5°
.XXX	±0.01	.XX	±1°

图纸类型	客户图纸		
比例	1:1	图页	1\1
图纸编号			

投影法		品名	美日式接线端子 间距8.25MM
单位	mm		
纸张尺寸	A4	产品系列	WJ35C-A系列

宁波康奈克斯电气有限公司
Ningbo Kangnex Electric Co.,Ltd